L

POMPE IN-LINE SUIVANT BS 4082 Cl. L
Pour liquides clairs, toxiques, inflammables

Ensival Moret
A Moret Industries Company

●Construction :

- ●Construction suivant BS 4082L.
- ●Aspiration et refoulement en ligne.
- ●Arbre rapporté sur l'arbre moteur.
- ●Roue fermée avec bagues d'usure.
- ●Arbre entièrement protégé du liquide pompé.
- ●Etanchéité à tresses ou garniture mécanique normalisée, simple, double ou tandem.
- ●Interchangeabilité avec les pompes de la série CN.

●Les matériaux standards :

- ●Fonte.
- ●Fonte nodulaire.
- ●Acier moulé.
- ●Acier inoxydable austénitique 18/10/2,5*.
- ●Acier inoxydable austénitique 20/25/4+Cu*.
- ●Autres matériaux sur demande.

* Les valeurs indiquées sont les pourcentages en Cr/Ni/Mo.

●Les exécutions dérivées :

- ●Pompe avec palier propre – roue fermée.
- ●Pompe avec palier propre - roue semi-ouverte et flasque d'usure

industries :

- ●Industrie pétrochimique.
- ●Raffinerie de pétrole.
- ●Industrie chimique
- ●Industrie minière.
- ●Electro metallurgie.
- ●Industrie diverses..

●Performances :

- ●Débit: jusqu'à 1 100 m3/h ou 4 850 U.S.GPM.
- ●Hauteur manométrique totale : jusqu'à 150 m ou 490 ft .
- ●Pression maximale de service : jusqu'à 20 bar ou 290 PSI suivant les tailles.
- ●Température de service admissible : jusqu'à 300°C ou 572°F.
- ●Vitesse maximale : 3 000 t/mn.
- ●Utilisation de moteurs standards (bout d'arbre pompe rapporté sur l'arbre moteur ou palier pompe propre).

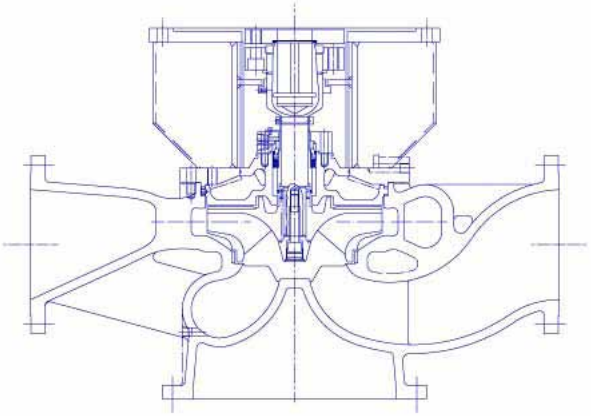
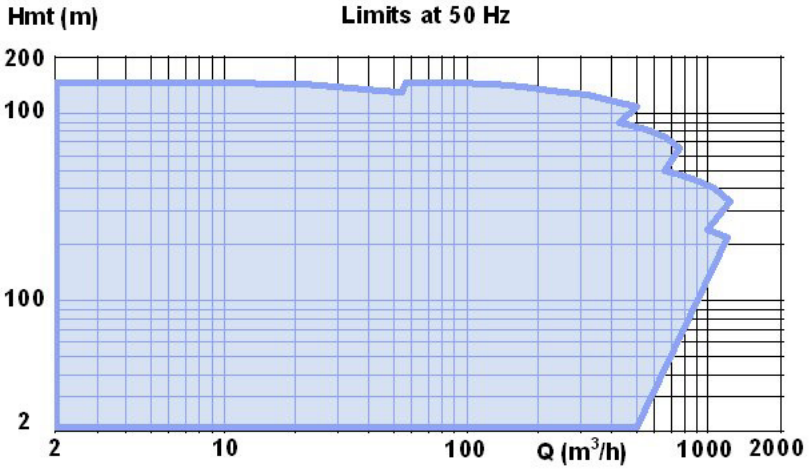
●Les